Mobiser®

Parques Infantiles

FICHA TÉCNICA

BALANCÍN PONI 4 PLAZAS

JI-305B

REFERENCIA:	**JI-305B**
EDAD:	**Hasta 9 años**
Nº DE USUARIOS:	**4**
ALTURA DE CAÍDA LIBRE:	**0,55**
ÁREA DE SEGURIDAD:	**4,70 x 4,40 m**
ACTIVIDADES LUDICAS:	**Balancín de 4 plazas**

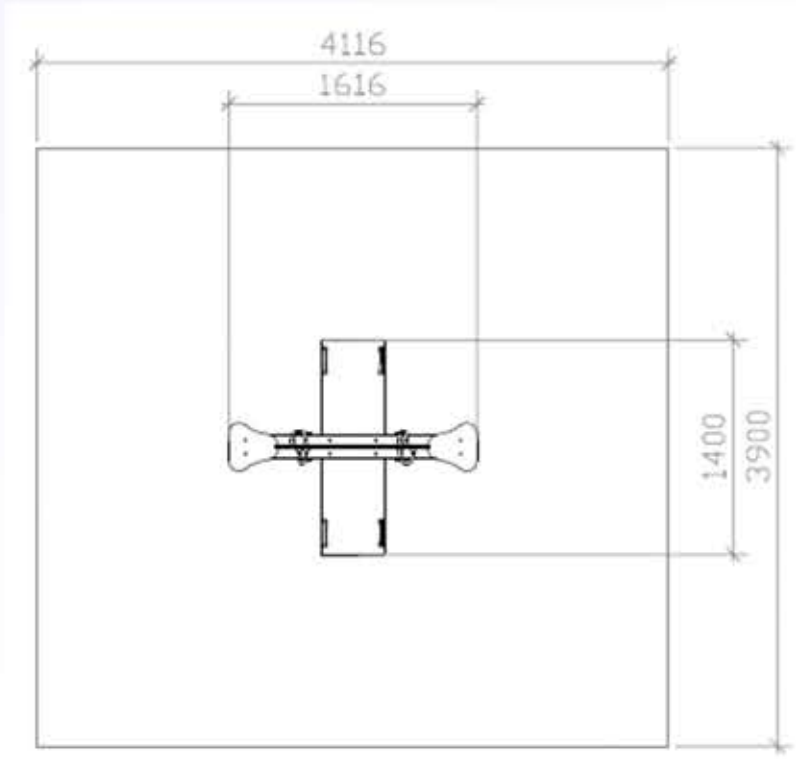

Mobiser®

Parques Infantiles

BALANCÍN PONI 4 PLAZAS

JI-306B
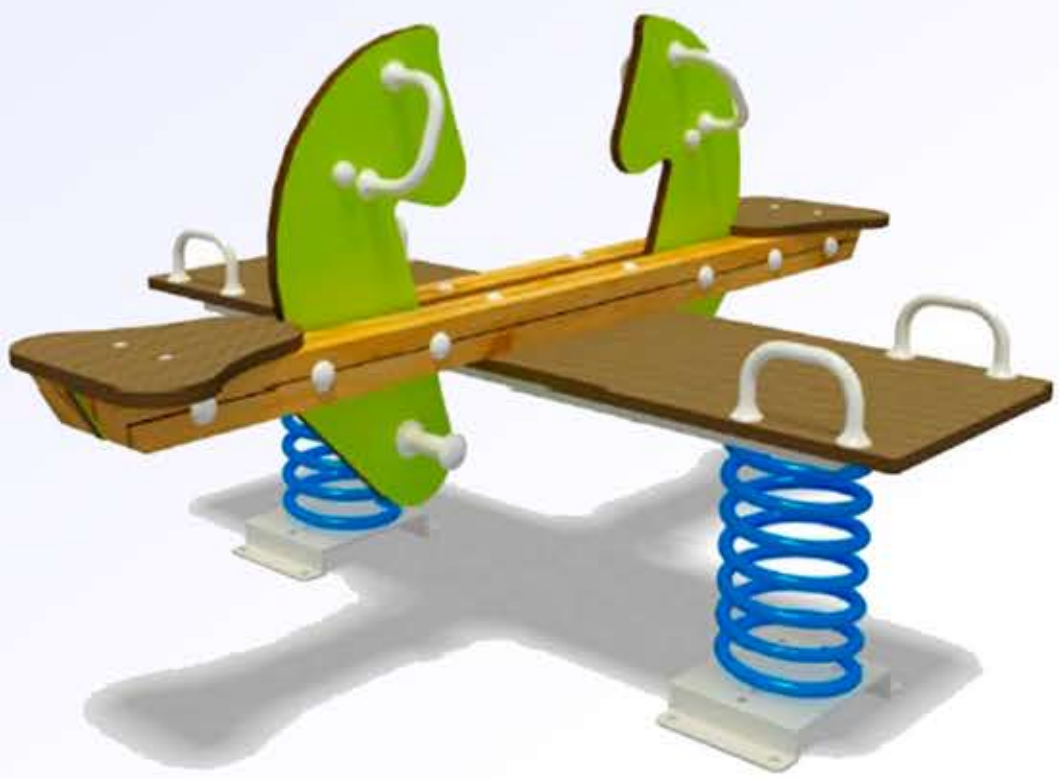
COMPONENTE	MATERIAL
CUERPO	Paneles de HPL de 16 mm de espesor
ESTRUCTURA	Poste de madera de pino tratada en autoclave de 90 x 90 mm
ASIENTOS	HPL de 16 mm de espesor recubierto con una capa antideslizante
MUELLES	Acero F-140 de 20 mm
ASIDEROS Y REPOSAPIES	Poliamida de distintos colores
TAPONES	Poliamida
TORNILLERÍA	Acero inoxidable AISI 316
HERRAJES	Acero F-1140 galvanizado/ Acero inoxidable AISI 316
ANCLAJE	Acero F-1140 galvanizado 20 mm