Mobiser®

Parques Infantiles

BALANCÍN LASSIE

JI-301B

REFERENCIA:	**JI-301B**
EDAD:	**Hasta 9 años**
Nº DE USUARIOS:	**1**
ALTURA DE CAÍDA LIBRE:	**0,49**
ÁREA DE SEGURIDAD:	**3,90 x 3,35 m**
ACTIVIDADES LUDICAS:	**Balancín**

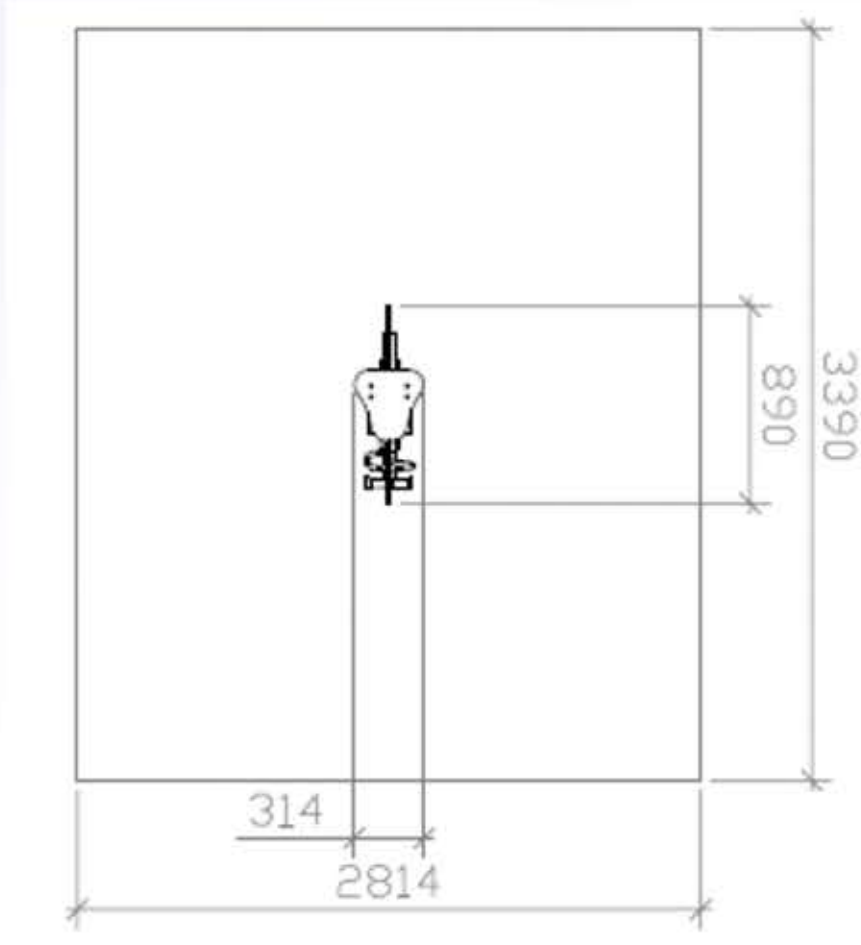

BALANCÍN LASSIE

JI-301B

COMPONENTE	MATERIAL
CUERPO	Paneles de HPL de 18 mm de espesor
ASIENTO	HPL de 18 mm de espesor recubierto con una capa antideslizante
MUELLE	Acero F-140 de 20 mm rilsanizado
ASIDEROS Y REPOSAPIES	Poliamida de distintos colores
TAPONES	Poliamida
TORNILLERIA	Acero inoxidable AISI 316
HERRAJES	Acero F-1140 galvanizado / Acero inoxidable AISI 316
ANCLAJE	Acero F-1140 galvanizado 20 mm